| KARTA - *CARD* | PRODUKT - *PRODUCT* | SCHEMAT - *SCHEMA* | DDF3VAP |
|---|---|---|---|
| **B15/0** | | 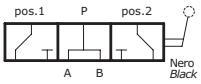  Otwarty w poz. środkowej *Open center* | **3-DROGOWY, WYSOKOCIŚNIENIOWY ZAWÓR PRZEŁĄCZAJĄCY** ***3 WAY FLOW DIVERTER HIGH PRESSURE*** |

**ZASTOSOWANIE**
Zawór jest stosowany do przełączania strumienia pomiędzy dwoma różnymi wyjściami. Służy do sterowania pracą siłownika jednostronnego działania.
**INSTALACJA**
Port P jest przyłączany do linii zasilającej a porty A i B do układu, gdzie strumień ma być przekierowywany.
**DZIAŁANIE**
Dźwignia w pozycji 1 powoduje skierowanie przepływu do portu A.
Dźwignia w pozycji 2 powoduje skierowanie przepływu do portu B.
Zawór typu C (zamknięty w pozycji środkowej): gdy dźwignia znajduje się w pozycji środkowej, wszystkie porty są zamknięte (dopuszczalny jest niewielki przeciek).
Zawór typu A (otwarty w pozycji środkowej): gdy dźwignia znajduje się w pozycji środkowej, wszystkie porty są połączone.
**OPCJE**
Korpus chromowany - Tłoczek niklowany - Zestaw do zbudowania zaworu 6 drogowego - Dowolne znakowanie.
**CHARAKTERYSTYKA**
Korpus stalowy cynkowany - Tłoczek hartowany - Małe przecieki - Adaptacja do połączenia w zawór 6 drogowy.

***APPLICATION***
*Flow diverters connect or cut off inlet flow towards two ports.*
*This special hydraulic scheme is able to control a single action actuator.*
***INSTALLATION***
*P port is connected to inlet flow and A and B to actuator ports.*
***OPERATION***
*Hand lever in pos.1 allows flow towards A port.*
*Hand lever in pos.2 allows flow towards B port.*
*C Type (closed center): when hand lever is in the mid position all ports are closed (though low leakage may occur).*
*A Type (open center): when hand lever is in the mid position all ports are connected.*
***OPTIONAL***
*Chromium plated body - Nickel plated spool - 6 Way assembling kit - Custom marking.*
***FEATURES***
*Zinc-plated cast iron body - Hardened spool - Low leakage - 6 Ways arranged*

| **PARAMETRY** – *HYDRAULIC FEATURES* | | | | |
|---|---|---|---|---|
| Wymiary *Dimensions* | 02 | 03 | 04 | 05 |
| Ciśnienie max *Max pressure (bar)* | 450 | 400 | 350 | 320 |
| Przepływ max *Max Flow (l/min)* | 60 | 90 | 120 | 180 |

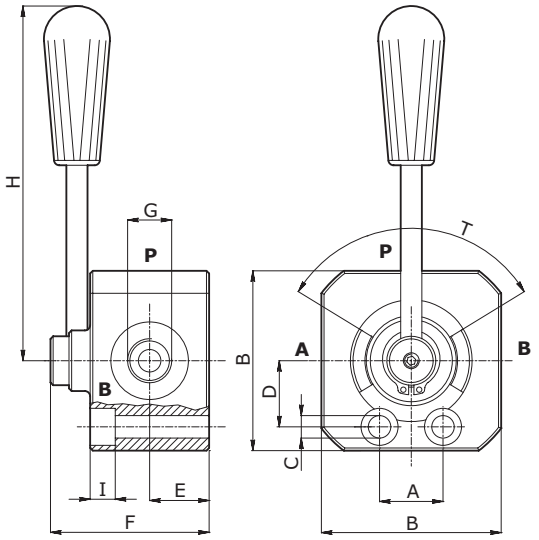


**WYMIARY ZEWNĘTRZNE ORAZ WAGI** – ***EXTERNAL DIMENSIONS AND WEIGHTS***

| Wymiary *Dimensions* | A | B | C | D | E | F | G gas | G npt | G sae | H | I | T° | Waga *Weight (kg)* |
|---|---|---|---|---|---|---|---|---|---|---|---|---|---|
| **02** | 30 | 68 | 8.5 | 24.75 | 21 | 62 | 3/8 | 3/8 | 3/4-16 | 135 | 10.5 | 90 | 1.38 |
| **03** | 36.5 | 83 | 10.5 | 30 | 24 | 71 | 1/2 | 1/2 | 7/8-14 | 130 | 11.5 | 90 | 2.38 |
| **04** | 32 | 87 | 11 | 30.5 | 28 | 80 | 3/4 | 3/4 | 1 1/16-12 | 130 | 12 | 90 | 2.88 |
| **05** | 60 | 106 | 11 | 38 | 31.5 | 89 | 1 | 1 | 1 5/16-12 | 160 | 12 | 90 | 4.76 |

**KOD ZAMÓWIENIA** – ***ORDERING CODE***

**DDF3VAP** [ ] [ ] [ ] [ ]

| Wymiary - *Dimension* | | | |
|---|---|---|---|
| Typ-*Type* | GAS | NPT | SAE |
| **02** | 3/8 | 3/8 | 3/4-16 |
| **03** | 1/2 | 1/2 | 7/8-14 |
| **04** | 3/4 | 3/4 | 1 1/16-12 |
| **05** | 1 | 1 | 1 5/16-12 |

| Schemat *Hydraulic Scheme* | |
|---|---|
| **A** | Otwarty w poz. środkowej *Open Center* |
| **C** | Zamknięty w poz. środkowej *Closed Center* |

| Typ przyłącza *Port type* | |
|---|---|
| | GAS |
| **N** | NPT |
| **S** | SAE |

| Obróbka - *Treatments* | |
|---|---|
| | Korpus ocynkowany *Zinc-plated body* |
| **ZN** | Korpus ocynkowany, Tłoczek niklowany *Zinc-plated body, Nichel-plated spool* |

**PRZYKŁAD KODU ZAMÓWIENIA** – ***ORDERING CODE EXAMPLE***

| | |
|---|---|
| **DDF3VAP 02 A S** | DDF3VAP - Wymiary 02 - Otwarty w poz. środkowej - Gwint 3/4-16 SAE - Korpus ocynkowany / *DDF3VAP - 02 Dimensions - Open center - 3/4-16 SAE Port thread - Zinc-plated body* |
| **DDF3VAP 03 C** | DDF3VAP - Wymiary 03 - Zamknięty w poz. środkowej- Gwint 1/2 GAS - Korpus ocynkowany / *DDF3VAP - 03 Dimensions - Closed center - 1/2 GAS Port thread - Zinc-plated body* |