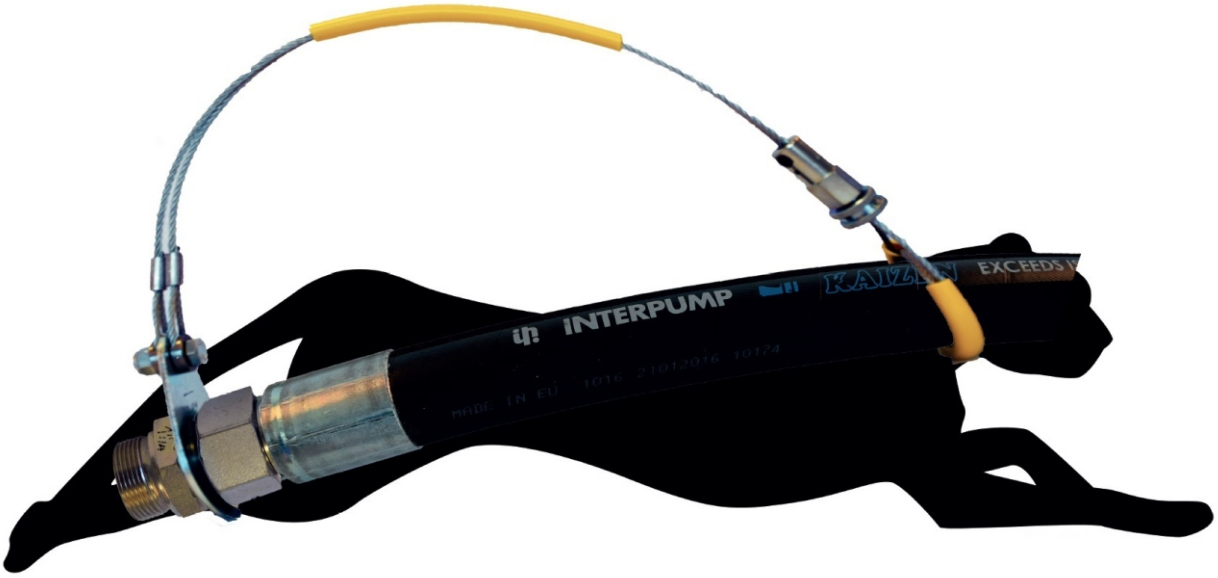

ZABEZPIECZENIE PRZEWODÓW HYDRAULICZNYCH

inwestycja w bezpieczeństwo

Pęknięcie lub nagłe rozłączenie przewodu hydraulicznego pracującego pod wysokim ciśnieniem stanowi **bezpośrednie zagrożenie dla osób i urządzeń** w pobliżu miejsca awarii.
Zdarzenie takie skutkuje nagłym uwolnieniem energii i niekontrolowanym zachowaniem przewodu (tzw. “efekt bicza”), co niesie ze sobą **ryzyko poważnych obrażeń ciała lub uszkodzeń** elementów maszyn.

Safety System to skuteczne **rozwiązanie prewencyjne, które zabezpiecza przewód stalową linką** zapobiegając dalekiemu odrzutowi i uderzeniom przewodu w przypadku rozerwania lub odłączenia go od urządzenia.
Rozwiązanie to znacznie **poprawia bezpieczeństwo pracy**: ochronę ludzi, pomieszczeń oraz urządzeń.

tel. 33 829 56 95 | www.hydro.com.pl | biuro@hydro.com.pl

ZABEZPIECZENIE PRZEWODÓW HYDRAULICZNYCH

- wytrzymałość do 1550 kg
- wykonane ze stali nierdzewnej lub stali cynkowanej
- łatwe w montażu
- kompatybilne ze wszystkimi przewodami hydraulicznymi

ZASADY MONTAŻU

- Załóż pętlę linki na przewód za tulejką w odległości "LT" równej lub większej niż długość okucia "LG”. Odległość "LR" również musi być równa lub większa niż długość "LG”.
- Zaciśnij pętlę wokół przewodu przesuwając element zaciskowy "T" jak najbliżej węża i dokręć go wstępnie za pomocą klucza imbusowego.
- Dociśnij pętlę mocno do przewodu za pomocą śruby "G" elementu zaciskowego "T" - przekręcając ją o 5-10 zwojów, tak aby przesunięcie pętli wzdłuż węża było trudne. Następnie dokręć do końca element „T” za pomocą klucza imbusowego.
- Przymocuj zabezpieczenie do maszyny (urządzenia) za pomocą elementu "F" w odpowiednim rozmiarze.
- Pętelki linek przykręć do elementu "F" z zastosowaniem podkładek "B", a całość skręć śrubą M8 z samokontrującą nakrętką.

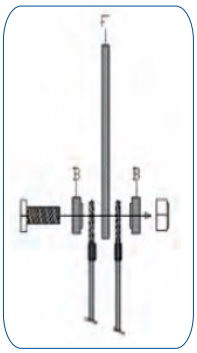

zestaw mocujący KFL
do złączy gwintowanych

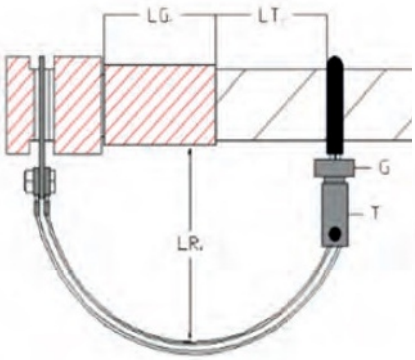

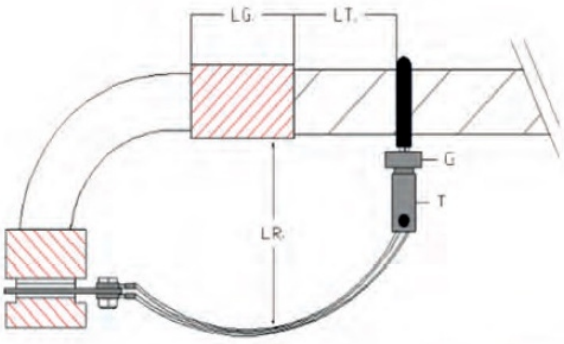

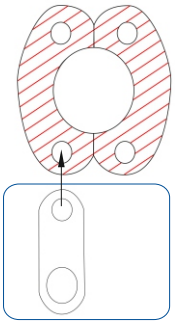

zestaw mocujący KP
do flansz SAE

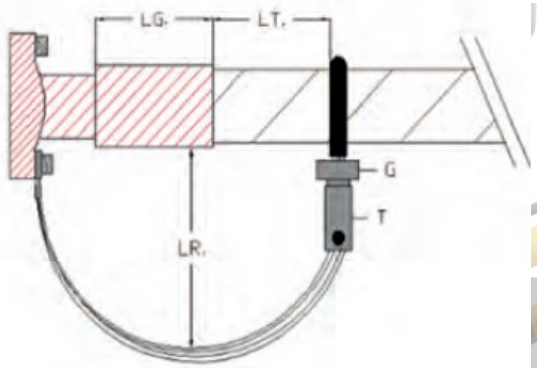

tel. 33 829 56 95 | www.hydro.com.pl | biuro@hydro.com.pl

ZABEZPIECZENIE PRZEWODÓW HYDRAULICZNYCH

HYDRO

Linka zabezpieczająca

Symbol	Opis	Rodzaj węża	Wymiar zew. węża min-max
TZ45AS1333-300-T12MB/AR	Linka stalowa D. 3mm L=300 mm D45 zabezpieczenie „T”	1SC 2SC 1SN 2SN 4SP - 5/8", 3/4", 1"	36-45 mm
TZ35AS1333-350-2A/AR	Linka stalowa D. 3 mm L=350mm D35 zabezpieczenie „T”	1SC 2SC 1SN 2SN 4SP 4SH - 1/2", 5/8", 3/4"	26-35 mm
TZ45AS1333-350-2A/AR	Linka stalowa D. 3 mm L=350mm D45 zabezpieczenie „T”	1SC 2SC 1SN 2SN 4SP 4SH - 5/8", 3/4", 1"	36-45 mm
TZ65AS1333-400-2A/AR	Linka stalowa D. 3 mm L=400 mm D65 zabezpieczenie „T”	1SC 2SC 1SN 2SN 4SP 4SH - R13 R15 - 1.1/4", 1.1/2"	46-65 mm
TZ95AS1333-450-2A/AR	Linka stalowa D. 3 mm L=450 mm D95 zabezpieczenie „T”	1SC 2SC 1SN 2SN 4SP 4SH - R13 R15 - 2", 2.1/2", 3"	66-95 mm

Zestaw mocujący do flansz SAE

Symbol	Opis	Mocowanie- Flansze
KPSAE10	Zestaw podkładek do linki D 20 mm - 10 mm	SAE 3000-3/4" - 1" - 1.1/4" - SAE 6000 3/4"
KPSAE12	Zestaw podkładek do linki D 22 mm - 12 mm	SAE 3000 1.1/2" - 2" - SAE 6000 1"
KPSAE14	Zestaw podkładek do linki D 26 mm - 14 mm	SAE 6000 1.1/4"
KPSAE16	Zestaw podkładek do linki D 28 mm - 16 mm	SAE 3000 3" - 3.1/2" e 4" - SAE 6000 1.1/2"
KPSAE20	Zestaw podkładek do linki D 32 mm - 20 mm	SAE 6000 2"

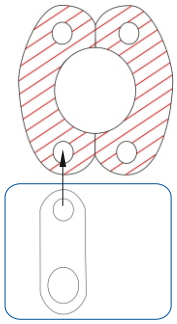

zestaw mocujący KP do flansz SAE

Zestaw mocujący do złączy gwintowanych

Symbol	Opis	Końcówki / rozmiar gwintu
KFL170	Zestaw mocujący linkę do złączy gwintowanych DIN - D. 17 mm	BSP 3/8" - M16
KFL185	Zestaw mocujący linkę do złączy gwintowanych DIN - D. 18,5 mm	M18 - UN 11/16"
KFL205	Zestaw mocujący linkę do złączy gwintowanych DIN - D. 20,5 mm	M20 - UNF 3/4"
KFL225	Zestaw mocujący linkę do złączy gwintowanych DIN - D. 22,5 mm	BSP 1/2" - M22 - UNF 7/8"
KFL335	Zestaw mocujący linkę do złączy gwintowanych DIN - D. 33,5 mm	BSP 3/4" - 1" - M26 -M30 - UN 1.1/6" - 1.3/16" - 1.5/16"
KFL365	Zestaw mocujący linkę do złączy gwintowanych DIN - D. 36,5 mm	BSP 1" - M36 - UN 1.7/16"
KFL425	Zestaw mocujący linkę do złączy gwintowanych DIN - D. 42,5 mm	BSP 1.1/4" - M42 - M38 - UN 1.7/16"
KFL455	Zestaw mocujący linkę do złączy gwintowanych DIN - D. 45,5 mm	M45 - UN 1.11/16"
KFL490	Zestaw mocujący linkę do złączy gwintowanych DIN - D. 49 mm	BSP 1.1/2" UN 1.7/8"
KFL520	Zestaw mocujący linkę do złączy gwintowanych DIN - D. 52 mm	M52 - UN 2"
KFL600	Zestaw mocujący linkę do złączy gwintowanych DIN - D. 60 mm	BSP 2"

zestaw mocujący KFL do złączy gwintowanych

tel. 33 829 56 95 | www.hydro.com.pl | biuro@hydro.com.pl